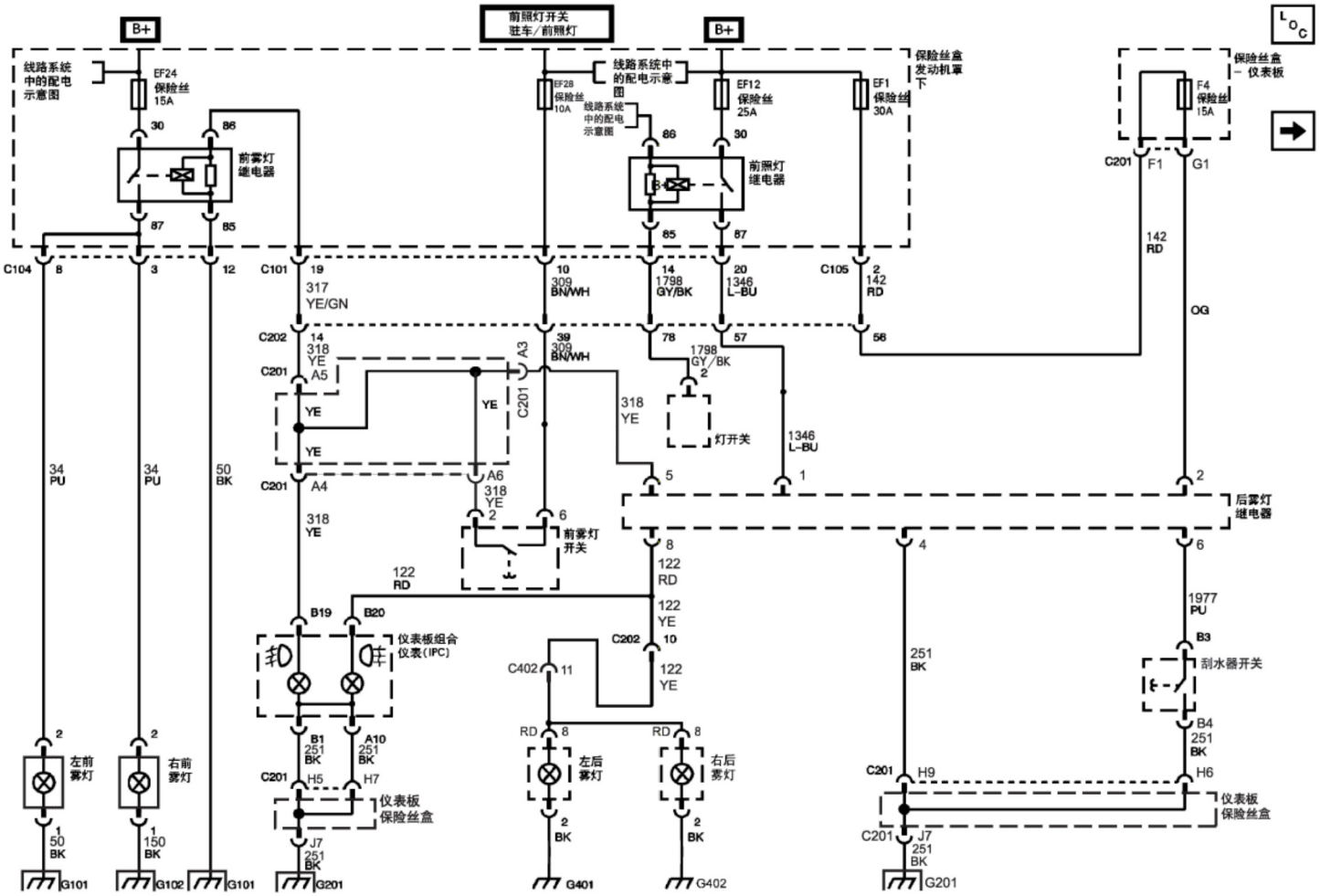
B+
前照灯开关
驻车/前照灯
B+
线路系统中的配电示意图
EF24
保险丝
15A
30
86
前雾灯继电器
87
85
C104
8
3
12
C101
19
317
YE/GN
EF28
保险丝
10A
线路系统中的配电示意图
线路系统中的配电示意图
86
85
B4
10
309
BN/WH
14
1798
GY/BK
EF12
保险丝
25A
30
前照灯继电器
87
20
1346
L-BU
EF1
保险丝
30A
保险丝盒
发动机罩下
C105
2
142
RD
保险丝盒
- 仪表板
F4
保险丝
15A
C201
F1
G1
142
RD
OG
C202
14
318
YE
A5
C201
YE
YE
C201
A4
318
YE
A3
39
309
BN/WH
C201
YE
A6
318
YE
2
6
前雾灯开关
78
57
56
1798
GY/BK
2
灯开关
318
YE
5
1346
L-BU
1
2
后雾灯继电器
34
PU
34
PU
50
BK
8
122
RD
4
6
122
RD
122
YE
1977
PU
B19
B20
仪表板组合
仪表(IPC)
C202
10
122
YE
C402
11
251
BK
B3
刮水器开关
2
左前雾灯
2
右前雾灯
B1
251
BK
A10
251
BK
RD
8
RD
8
左后雾灯
右后雾灯
B4
251
BK
C201
H5
H7
C201
H9
H6
仪表板保险丝盒
仪表板保险丝盒
1
50
BK
1
150
BK
2
BK
2
BK
C201
J7
251
BK
J7
251
BK
G101
G102
G101
G201
G401
G402
G201
1360849G